T036ZMP940ELPW | RAY 75 ZOOM
Proyector profesional de LED orientable con abertura de haz variable

0,53 IP20

Los valores fotométricos del aparato
se pueden consultar en las siguientes páginas

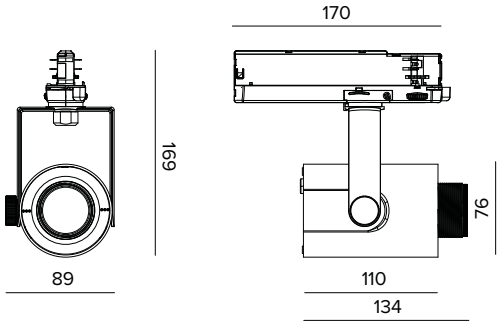

Los datos mostrados en el dibujo están expresados en mm.

LÁMPARA

LED Chip on Board de alta eficiencia Ra90. Ra97 bajo petición.
Clase de eficiencia energética: F
Potencia nominal: 17W
Flujo nominal: 1879lm
Índice de reproducción cromática: 90
Rf: 90
Rg: 98
CCT nominal: 4000K
Duración útil (L80/B10): >50000h tq +25°C

CARACTERÍSTICAS LUMINOTÉCNICAS

Versión ZOOM PRECISION: sistema de tipo clásico con objetivo a distancia variable de la fuente. Elementos porta-óptica telescópicos de aluminio anodizado negro antideslumbrante. Lente plana convexa de cristal óptico, reflector de aluminio anodizado de altísima reflectancia, difusor frontal de PMMA.
Óptica: HÍBRIDA
Apertura del haz de luz: NSP-WFL
Eficiencia óptica: Véase fotometrías
Flujo luminaria: Véase fotometrías
Rendimiento luminoso: Véase fotometrías
Seguridad fotobiológica: Conforme al grupo de riesgo RG1 (Riesgo Bajo)

CARACTERÍSTICAS MECÁNICAS

Cuerpo de presofusión de aluminio pintado. Anillo frontal de policarbonato negro pintado. Posibilidad de orientación de 0° a -90° en plano vertical y de 359° en plano horizontal. Bloqueo mecánico de la orientación en el plano vertical y bloqueo de la orientación por fricción en el horizontal. El baricentro permanece siempre en eje con el carril, independientemente de su orientación.
Color y acabado: Blanco yeso
Dimensiones: 75
Peso: 0,53Kg
Versión: ZOOM PRECISION
Grado de protección: IP20

CARACTERÍSTICAS ELÉCTRICAS

Driver electrónico ON-OFF integrado en el adaptador de carril.
Potencia luminaria: 20W
Alimentación: 220-240Vac 50/60Hz
Clase de aislamiento: CLASE 2
Tipo driver / Control: ON-OFF
Driver incluido: SÍ
Clase F: SÍ
Temperatura ambiente: 0°C / +25°C

INSTALACIÓN

Montaje en carril electrificado.

NOTAS

Disponible bajo petición la versión 110-277Vac.

GARANTÍA

5 años.

ADVERTENCIAS

Luminaria diseñada para su eliminación/reciclaje al final de su vida útil. Fuente luminosa reemplazable (solo LED) por un profesional. Equipo de control reemplazable por un profesional.

En función de la continua evolución tecnológica de los componentes electrónicos, los datos indicados están sujetos a actualización por lo que es necesario solicitar confirmación al hacer el pedido.
El flujo luminoso y la potencia eléctrica presentan tolerancias +/-10% respecto al valor indicado. tq +25°C (CIE 121).

Nos reservamos el derecho de realizar cambios técnicos.

Targetti Sankey S.r.l.
Via Pratese, 164
50145 Firenze - Italy
Tel: +39 055 37911
targetti.com
targetti@targetti.com

CCIAA Firenze
Share Capital:
€ 500.000,00
VAT N. (IT):
01537660480
R.E.A: FI-275656

TARGETTI

T036ZMP940ELPW | RAY 75 ZOOM

Proyector profesional de LED orientable con abertura de haz variable

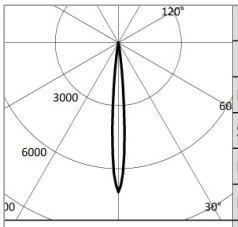

4000K		H(m)	D(m)	Emax(lx)
Ra90			9°	
Fixture Power	20W	1	0.16	13344
Source Flux	1879lm	2	0.32	3336
Fixture Flux	432lm	3	0.47	1483
Efficacy	22lm/W	4	0.63	834
Imax	13344cd	5	0.79	534

TS1947 Imax=7102cd/klm

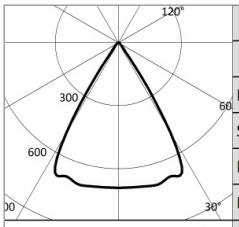

4000K		H(m)	D(m)	Emax(lx)
Ra90			64°	
Fixture Power	20W	1	1.24	1295
Source Flux	1879lm	2	2.48	324
Fixture Flux	1339lm	3	3.73	144
Efficacy	69lm/W	4	4.97	81
Imax	1314cd	5	6.21	52

TS1946 Imax=699cd/klm

NSP

Flujo luminaria	432lm
Rendimiento luminoso	22lm/W
Eficiencia óptica	23%

WFL

Flujo luminaria	1339lm
Rendimiento luminoso	69lm/W
Eficiencia óptica	71%

En función de la continua evolución tecnológica de los componentes electrónicos, los datos indicados están sujetos a actualización por lo que es necesario solicitar confirmación al hacer el pedido.
El flujo luminoso y la potencia eléctrica presentan tolerancias +/-10% respecto al valor indicado. tq +25°C (CIE 121).

Nos reservamos el derecho de realizar cambios técnicos.

Targetti Sankey S.r.l.
Via Pratese, 164
50145 Firenze - Italy
Tel: +39 055 37911
targetti.com
targetti@targetti.com

CCIAA Firenze
Share Capital:
€ 500.000,00
VAT N. (IT):
01537660480
R.E.A: FI-275656

TARGETTI